RoHS	本产品符合我司QA-3-04-005 环境管理物质标准规范	包装图

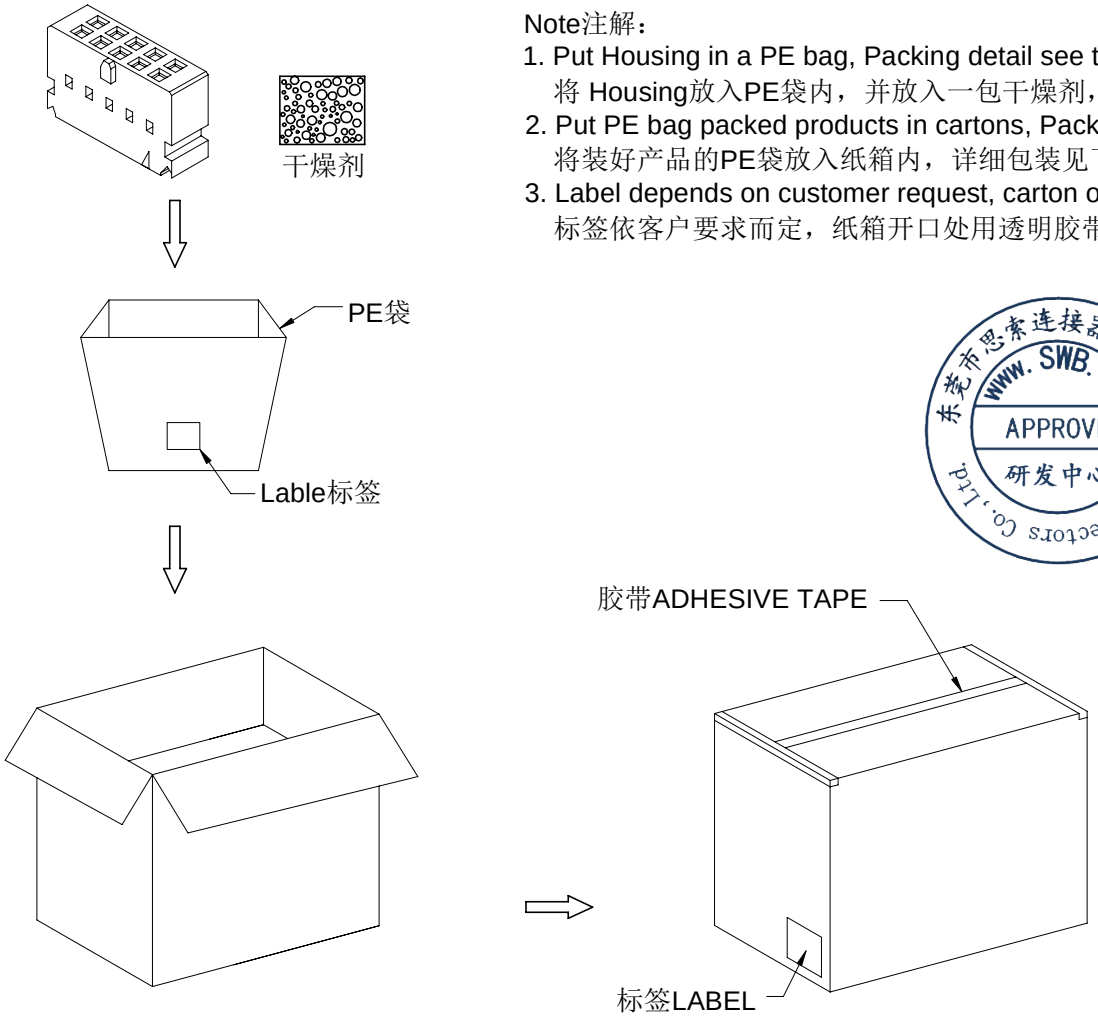

Note注解：

1. Put Housing in a PE bag, Packing detail see the table below
   将 Housing放入PE袋内，并放入一包干燥剂，并将PE袋封好.贴上标签.
2. Put PE bag packed products in cartons, Packing detail see the table below
   将装好产品的PE袋放入纸箱内，详细包装见下表
3. Label depends on customer request, carton opening joint with transparent tape
   标签依客户要求而定，纸箱开口处用透明胶带贴合.

东莞市思索连接器有限公司 SWB Connectors Co.,Ltd. www.SWB.tw APPROVED 研发中心

Poles	Bag PCS
2*02	1000
2*03	1000
2*04	1000
2*05	1000
2*06	1000
2*07	1000
2*08	1000
2*09	1000
2*10	1000
2*11	1000
2*12	1000
2*13	1000
2*14	1000
2*15	1000
2*16	1000

日期	版次	变更编号	变更内容说明	变更人	核 准
2020/7/25	B		更改图框	Roy.Hu	Robing

一般公差
.X ±0.35
.XX ±0.25
.XXX ±0.15
X° ±0.2°
视 角

东莞市思索连接器有限公司
SWB CONNECTORS CO.,LTD

核 准	审 查	制 作	日 期
Bob Sun	Jova Lau	Allen	2013/08/31

料 号：9555H-2*XXX-PT
名 称：2.54mm Housing Package

单位	比例	页次	版本	编号
mm	1:1	1/1	B	A-106

RoHS	本产品符合我司QA-3-04-005 环境管理物质标准规范	包装图

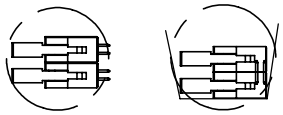

180度
两产品并列放入

90度
两产品对插放入

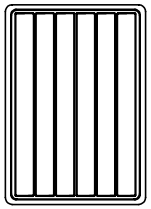

NO.1
产品装入真空盒内
真空盒规格：310*270*1.5mm

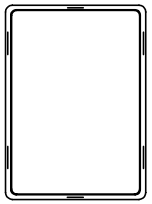

NO.2
盖上盒盖并四边六处订上订书钉

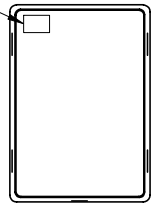

NO.3
贴标签于真空盒左上角

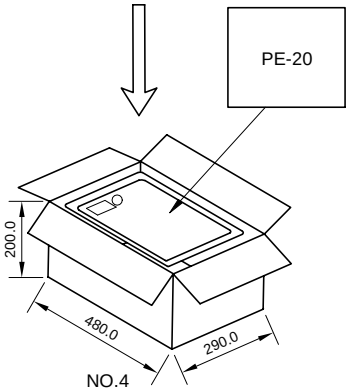

NO.4

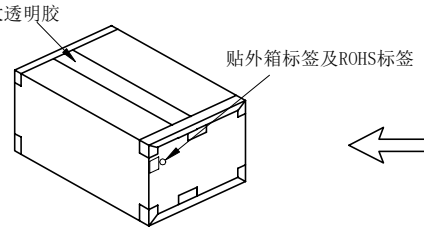

NO.5
封箱及贴标签于纸箱侧面的左上角

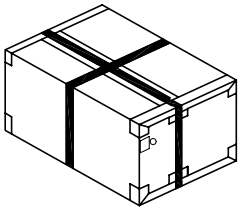

NO.6
打包装带

2.54牛角 (180度&90度)		
规格	真空盒装数量	整箱装总数量
2*03P	180	1620
2*04P	168	1512
2*05P	156	1404
2*07P	132	1188
2*08P	120	1080
2*10P	108	972
2*12P	96	864
2*13P	96	864
2*15P	84	756
2*17P	72	648
2*20P	60	600
2*25P	60	540
2*30P	48	432
2*32P	48	432

说明：

1、产品如图所示型态放入吸塑盘；
2、注意各标签样式，位置及方向的一致性；

日期	版次	变更编号	变更内容说明	变更人	核 准
2020/08/11	B		变更图框	Roy	Robing

一般公差
.X ±0.35
.XX ±0.25
.XXX ±0.15
X° ±0.2°
视 角

东莞市思索连接器有限公司
SWB CONNECTORS CO.,LTD

核 准	审 查	制 作	日 期
		Mandy	2018/07/13

料 号：9555WV-2*XXA-PXXX
名 称：
2.54mm Connectors 180° Package

单位	比例	页次	版本	编号
mm	1:1	1/1	B	A-195